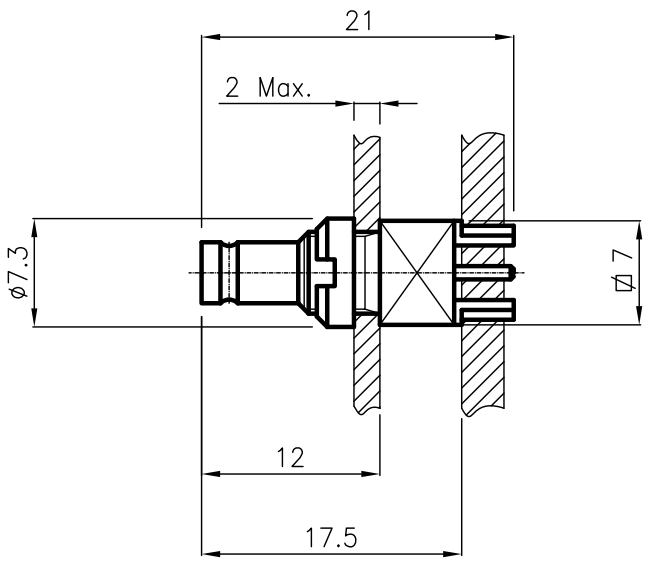


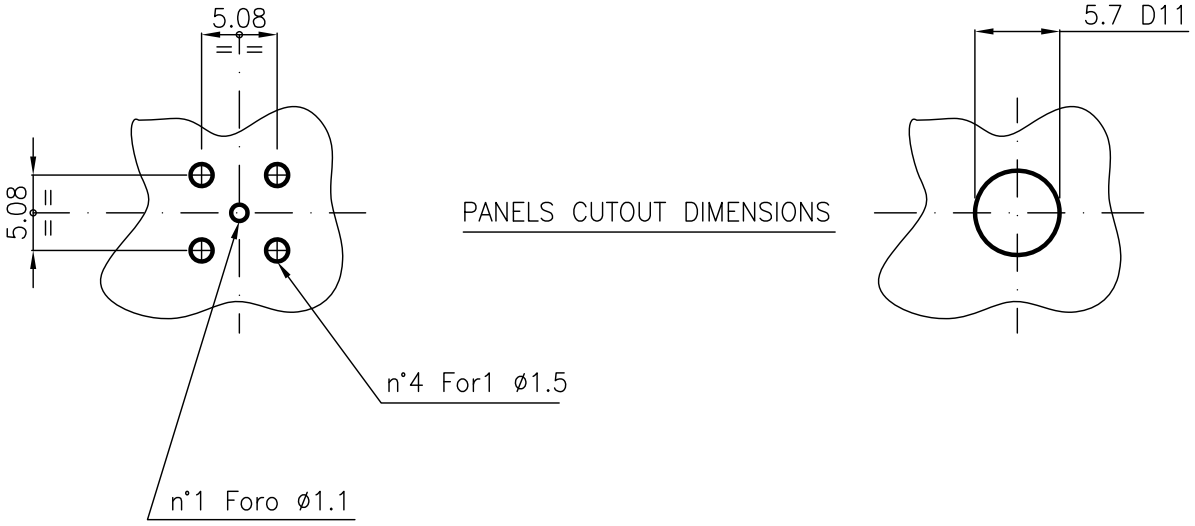


PANELS CUTOUT DIMENSIONS

SPECIFICATIONS

| | | |
|---|---|---|
| Mating and dimensions | as per CEI CECC EN 122230 | Type B,C,D |

MATERIALS AND FINISH

| | | |
|---|---|---|
| Body | Brass | Au 1 µ |
| Contact spring | Beryllium copper | Au 1 µ |
| Insulator | PTFE (Teflon) | |

A TERMINI DI LEGGE E' VIETATA LA RIPRODUZIONE O LA NOTIFICAZIONE DI QUESTO DISEGNO A TERZI SENZA AUTORIZZAZIONE

DIST.

| REV. | N° MOD. | DATA |
|---|---|---|
| / | EMESSO | 22.05.91 |

DENOMINAZIONE
1.0/2.3 SERIES
STRAIGHT P.C.B. BULKHEAD SOCKET

| | | |
|---|---|---|
| SCALA 2:1 | CONTR. CUCCHI I. | DATA 22.05.91 |
| FILE BPD07002C | APPROV. CUCCHI M. | DIS. ARONICA R. |

CM S.r.l.

N° CODICE
BPD.07.002

MOD. 101